2022

小型フープ洗浄機

P1-H

IS-E Integrated System Engineering

P1-H　標準構成

高さ調整用スタンド
標準

洗浄機本体

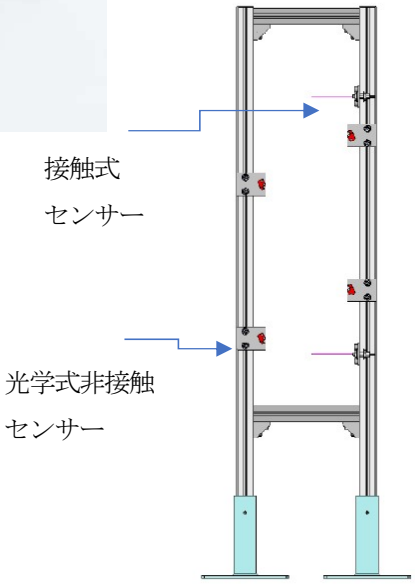

排出センサー
標準

テスト洗浄を承っております

是非実機でご評価下さい。

IS-E Integrated System Engineering

超小型　使い易さ追求し　　１２０台納入実績

特徴	用途
➢ 190 万円～の低価格	➢ フープ材（コイル材）専用
➢ 設置場所を選ばない超小型、キャスター付	➢ 巻取り難い製品を巻かずに次工程へ
➢ 材料を曲げる事無く洗浄可能	➢ フープインサート成形前の脱脂洗浄
➢ 環境にやさしい炭化水素洗浄剤を使用	➢ 微小な鍍金バリの除去
➢ 超音波、液の蒸留再生等を用いない新構造	➢ 精密プレス加工前の素材洗浄

✧ 洗浄評価／脱脂テスト

洗浄の前後に片栗粉を塗し、その付着度合いで
洗浄状態を簡易的に評価するもの
製品形状により残留油分が異なりますので、

洗浄　後　　洗浄前

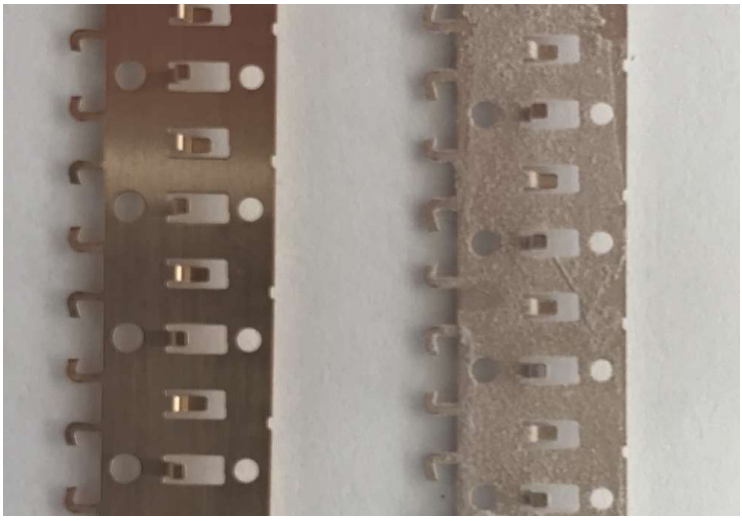

✧ 当洗浄機を変更して接着剤塗布／封孔処理剤塗布に応用することも可能

《構　造》

1)　シャワー洗浄方式

当洗浄機は超音波を使用しておりません。

形状により適合出来ない場合があります。お問い合わせください

2)　乾燥は金属の撥水性を利用したシステム

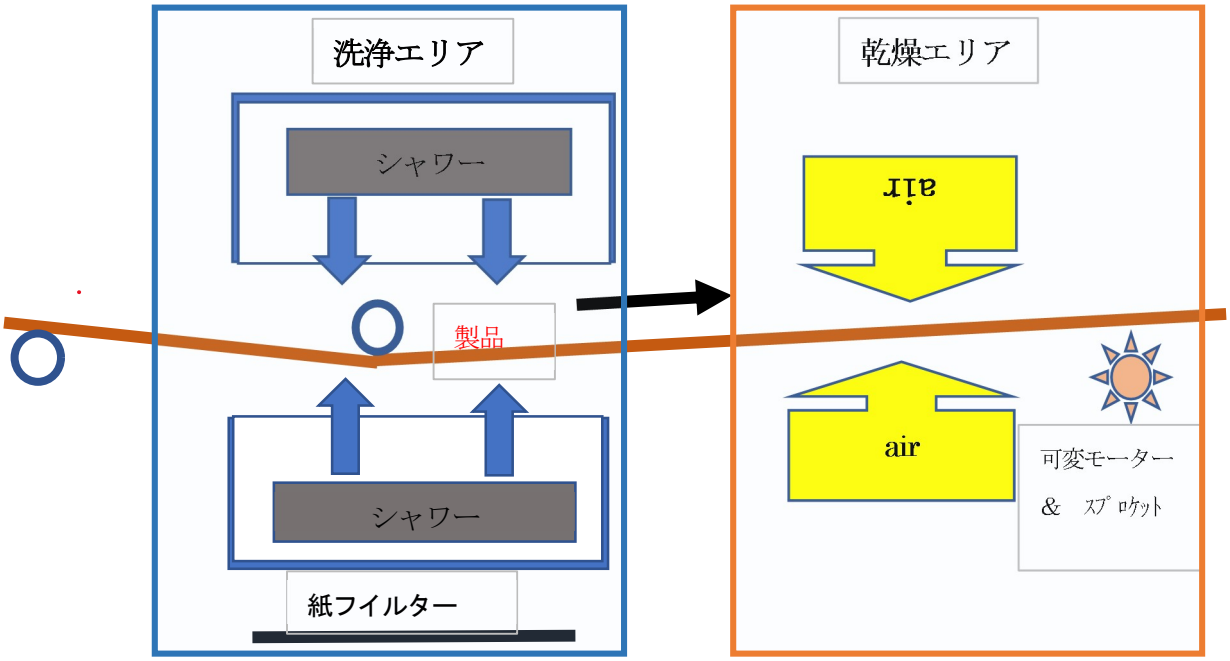

3) ガイド方式　（キャリアによって異なる）

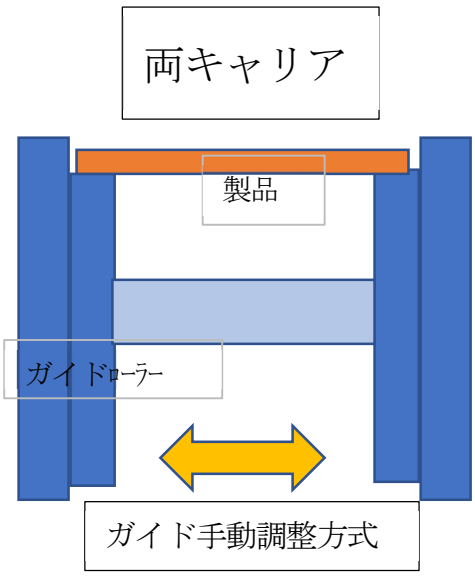

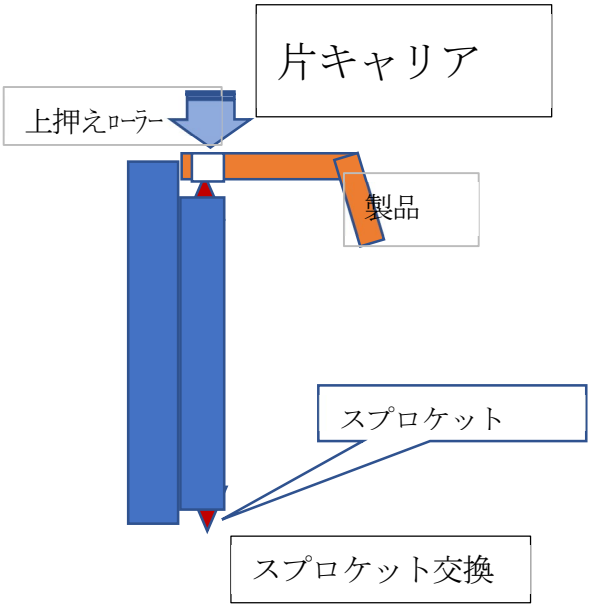

仕　様

基本構造：シャワー洗浄方式 乾燥は金属の撥水性を利用したシステム	
洗 浄 液　　：炭化水素　推奨ｼｪﾙｿﾞｰﾙMC311	適応材幅　　：15～32mm
洗浄速度　　：実績 6m/分 MAX　無段変速	専用紙フイルター（消耗品）
タンク容量　：20Ｌ	圧縮空気　　：0.4Mpa
重　　量　　：45ｋｇ	電　　源　　：AC100V　2A(最大)

《寸法仕様》

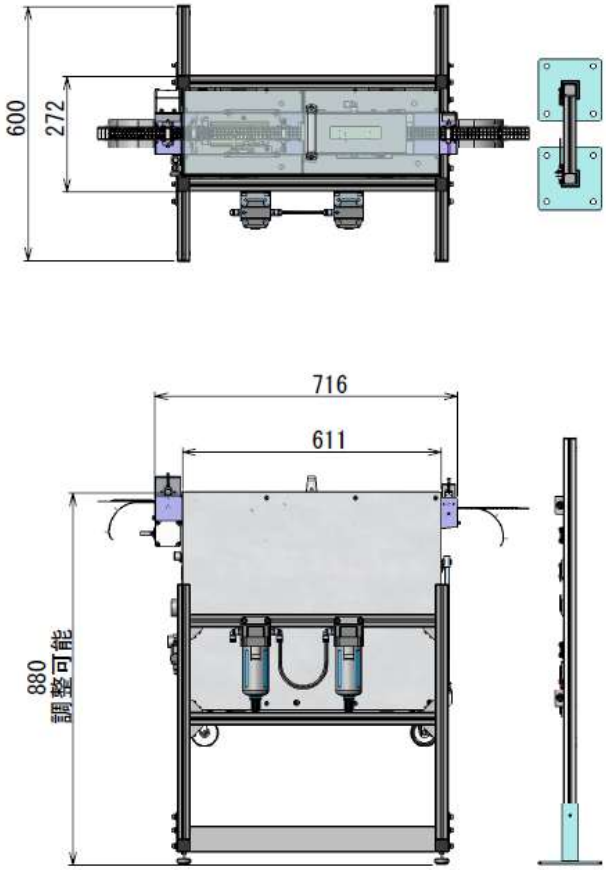

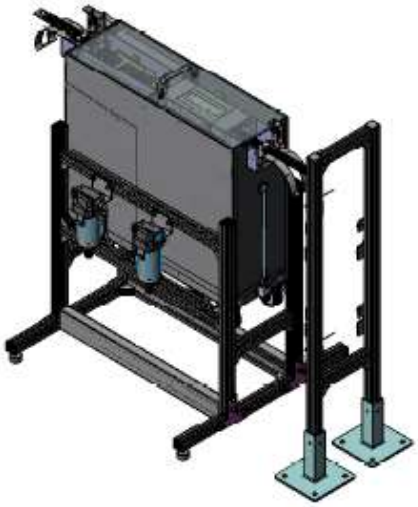

http://www.is-eng.co.jp/

E-Mail　info@is-eng.co.jp
有限会社アイエス・エンジニアリング
〒020-0147
岩手県盛岡市大館町 24-24
TEL019-681-4522　FAX019-643-2255

IS-E Integrated System Engineering